CITROËN

CITROËN **BERLINGO M PROFI**

Úroveň výbavy	Motor	Cena (Kč)	Akční sleva (Kč) (*)	Akční cena (Kč) (1)
YOU	Petrol 110k Manual	560 000	35 000	**525 000**
	Diesel 100k Manual	605 000	35 000	**570 000**
PLUS	Petrol 110k Manual	600 000	50 000	**550 000**
	Diesel 100k Manual	645 000	50 000	**595 000**
	Diesel 130k Manual	675 000	50 000	**625 000**
	Diesel 130k Automatic	735 000	50 000	**685 000**

> Osobní verze s homologací užitkových vozů N1

> Exkluzivní financování (*) – úvěr s 0% navýšením od Citroën Financial Services

> Prodloužená flexibilní značková záruka Extended Care Premium (*) až na 8 let

(1) Akční ceník s platností od 1. 4. 2025. Uvedené doporučené akční ceny se vztahují na skladové vozy objednané do 30. 4. 2025 a předané do 3. 5. 2025 nebo do vyprodání zásob. Veškeré ceny, údaje a vyobrazení jsou nezávazné a mají pouze informativní charakter. Všechny uvedené informace mají charakter obchodního sdělení a nejsou nabídkou ve smyslu § 1732 odst. 2 zákona č. 89/2012 Sb. občanský zákoník, ve znění pozdějších předpisů. Na ceny vozů objednávaných do výroby se informujte u svého autorizovaného prodejce CITROËN. Konkrétní nabídku Vám zašle nebo potvrdí Váš autorizovaný prodejce. Akce platí pouze u participujících prodejců CITROËN na území ČR.

(*) Nelze kombinovat s podmínkami pro velkoodběratele.

8 LET FLEXIBILNÍ ZNAČKOVÉ ZÁRUKY

NAVÝŠENÍ 0%

Všechny uvedené ceny v akčním ceníku jsou platné v případě registrace vozidla kupujícím v členských státech Evropské unie (EU), státech Evropského hospodářského prostoru (EHP) a ve Švýcarsku, kterou kupující řádně prokáže prodávajícímu předložením kopie příslušného osvědčení o evidenci vozidla nejpozději do 5 pracovních dní od převzetí vozidla. V případě nesplnění uvedených podmínek platí ceny uváděné v základním ceníku. Použití akčního ceníku je též nepřípustné v případě spekulativního chování, především při účelových registracích nebo změně registrace.

Info linka: +420 222 352 277 • www.citroen.cz • Info linka: +420 222 352 277 • www.citroen.cz • Info linka: +420 222 352 277 • www.citroen.cz

CITROËN

CITROËN **BERLINGO XL PROFI**

Úroveň výbavy	Motor	Cena (Kč)	Akční sleva (Kč) (*)	Akční cena (Kč) [1]
YOU	Petrol 110k Manual	595 000	35 000	**560 000**
	Diesel 100k Manual	640 000	35 000	**605 000**
PLUS	Petrol 110k Manual	635 000	50 000	**585 000**
	Diesel 100k Manual	680 000	50 000	**630 000**

> Osobní verze s homologací užitkových vozů N1

> Exkluzivní financování (*) – úvěr s 0% navýšením od Citroën Financial Services

> Prodloužená flexibilní značková záruka Extended Care Premium (*) až na 8 let

[1] Akční ceník s platností od 1. 4. 2025. Uvedené doporučené akční ceny se vztahují na skladové vozy objednané do 30. 4. 2025 a předané do 3. 5. 2025 nebo do vyprodání zásob. Veškeré ceny, údaje a vyobrazení jsou nezávazné a mají pouze informativní charakter. Všechny uvedené informace mají charakter obchodního sdělení a nejsou nabídkou ve smyslu § 1732 odst. 2 zákona č. 89/2012 Sb. občanský zákoník, ve znění pozdějších předpisů. Na ceny vozů objednávaných do výroby se informujte u svého autorizovaného prodejce CITROËN. Konkrétní nabídku Vám zašle nebo potvrdí Váš autorizovaný prodejce. Akce platí pouze u participujících prodejců CITROËN na území ČR.

(*) Nelze kombinovat s podmínkami pro velkoodběratele.

8 LET FLEXIBILNÍ ZNAČKOVÉ ZÁRUKY

NAVÝŠENÍ 0%

Všechny uvedené ceny v akčním ceníku jsou platné v případě registrace vozidla kupujícím v členských státech Evropské unie (EU), státech Evropského hospodářského prostoru (EHP) a ve Švýcarsku, kterou kupující řádně prokáže prodávajícímu předložením kopie příslušného osvědčení o evidenci vozidla nejpozději do 5 pracovních dní od převzetí vozidla. V případě nesplnění uvedených podmínek platí ceny uváděné v základním ceníku. Použití akčního ceníku je též nepřípustné v případě spekulativního chování, především při účelových registracích nebo změně registrace.

Info linka: +420 222 352 277 • www.citroen.cz • Info linka: +420 222 352 277 • www.citroen.cz • Info linka: +420 222 352 277 • www.citroen.cz

CITROËN **BERLINGO PROFI**

STANDARDNÍ VÝBAVA

YOU

- Čelní boční airbagy řidiče a spolujezdce s možností odpojení airbagu spolujezdce
- Hlavové airbagy pro první a druhou řadu sedadel
- Bezpečnostní pásy vpředu s pyrotechnickým předpínačem a omezovačem tahu
- 3x bezpečnostní tříbodové pásy vzadu
- Akustická a vizuální signalizace nezapnutého bezpečnostního pásu řidiče a spolujezdce
- Akustická a vizuální signalizace rozepnutého bezpečnostního pásu v druhé řadě sedadel
- 5x výškově nastavitelné opěrky hlavy
- 3x bezpečnostní úchyty ISOFIX pro upevnění dětské sedačky
- Automatické zamykání dveří a zavazadlového prostoru za jízdy (automatická deaktivace v případě dopravní nehody)
- ABS + EBD + EBA + samočinná aktivace výstražných světlometů při prudkém brzdění
- **Elektrická parkovací brzda**
- **Zadní parkovací asistent**
- **ESP + ASR + pomoc při rozjezdu ve svahu (Hill Start Assist)**
- Kontrola poklesu tlaku vzduchu v pneumatikách
- Elektrický posilovač řízení
- **Paket Bezpečnost**
- Ukazatel řazení rychlostních stupňů
- **Tempomat + omezovač rychlosti s možností převzetí (uložení) dopforučené rychlosti**
- **Palubní počítač**
- Centrální zamykání s dálkovým ovládáním
- Elektricky ovládaná okna předních dveří
- Výklopná boční okna zadních dveří
- **Elektricky vyhřívaná a ovládaná vnější zpětná zrcátka**
- Výškově a podélně nastavitelný volant
- **Manuální klimatizace**
- Zpoždění zhasínání světlometů (funkce "Guide Me Home")
- Přední stěrače "Magic Wash" (ostřikovací mechanismus je součástí stěrače)
- Stěrač zadního okna
- Přídavná denní světla (žárovka)
- **SmartPhone Station Entry, 2x konektor USB C, Hands free Bluetooth®**
- Zadní sklopná lavice dělená v poměru 2/3 - 1/3
- Zadní dveře výklopné
- Boční posuvné dveře na pravé straně
- Příčný úložný prostor nad čelním sklem
- Odkládací prostory ve dveřích a palubní desce
- Zásuvka 12 V na palubní desce
- Stropní madla vpředu
- 4x kotevní úchyty na podlaze v zavazadlovém prostoru
- Kryt zavazadlového prostoru pro verze M (pevný, vyjímatelný)
- Kryt zavazadlového prostoru pro verze XL (samonavíjecí, vyjímatelný)
- Emergency kit - sada nářadí
- **Paket Styl Základ**
- Čalounění Látka Brasilia Černá
- Nemetalický lak Bílá KAOLIN
- **Přestavba s homologací N1** zahrnující: demontáž fixní ocelové přepážky za druhou řadou sedadel (samotná přepážka není součástí dodávky vozidla), 6x zesílené kotevní úchyty na podlaze v zavazadlovém prostoru, drobné estetické úpravy interiéru, specifický podvozek a zesílené pneumatiky umožňující zvýšenou užitečnou hmotnost
- Ocelové disky kol s krytem středu kola - 205/60 R16

PLUS = YOU +

- **Přídavná LED denní světla**
- **ECOLED přední světlomety**
- **Paket Look Bílý**
- **Paket Styl Černý**
- **Paket Viditelnost:**
  Automatické stěrače s dešťovým senzorem
  Samočinné rozsvícení světel za snížené viditelnosti
- Mlhová světla
- **Sedadlo řidiče "Komfort":**
  Manuálně nastavitelná bederní opěrka sedadla řidiče
  Loketní opěrka
  Výškově nastavitelné sedadlo řidiče
- Sedadlo spolujezdce s opěradlem sklopným k sedáku, odnímatelná loketní opěrka, výklopné stolky na zadní straně předních sedadel
- Čalounění Látka LINE Šedá
- Ocelové disky kol TWIRL - černý střed 205/60 R16

CITROËN **BERLINGO PROFI**

BARVY KAROSÉRIE

Bílá KAOLIN

Šedá ARTENSE (M)

Modrá KIAMA (M)

Černá PERLA NERA (M)

Zelená SIRKKA (K)

OKRASNÉ KRYTY KOL A DISKY Z LEHKÝCH SLITIN

Kryt středu kol

Okrasný kryt
TWIRL R16 - černý střed

Hliníkový disk (celo-černý)
STARLIT R16

INTERIÉR

Interiér Látka Brasilia Černá - CMFY

Interiér Látka LINE Šedá - OFFT

CITROËN **BERLINGO PROFI**

OSOBNÍ VERZE S HOMOLOGACÍ UŽITKOVÝCH VOZŮ N1

SPECIFIKA PŘESTAVBY OSOBNÍCH VERZÍ NA UŽITKOVÉ VERZE:

Z výroby jsou vozy dodávány s přepážkou za druhou řadou sedadel. Vozy mají upravený podvozek, který umožňuje zvýšenou užitečnou hmotnost viz technické parametry.
Abychom eliminovali negativní dopad na užitné vlastnosti těchto vozidel vzhledem k namontované přepážce, podstupují vozy lokální přestavbu, při které je dělící přepážka demontována a následně je nahrazena náhradním homologovaným řešením.
Záruka na prorezavění karoserie je 5 let. Záruka na lak vozu je 2 roky.
Vozidlo je možné dodat v původním stavu s přepážkou bez dodatečné lokální přestavby.

DETAILY PŘESTAVBY A LOGISTIKA:

Přestavba zahrnuje:
> Demontáž fixní plechové přepážky
> Výměna a doplnění kotevních úchytů na podlaze vozidla
> Začištění stropnice po ukotvení přepážky
> Nalepení bezpečnostní etikety
> Vozidlo je dodáno bez přepážky

FOTODOKUMENTACE PŘED PŘESTAVBOU (s přepážkou):

FOTODOKUMENTACE PO PŘESTAVBĚ (s oky):

BEZPEČNOSTNÍ NÁLEPKA:

CITROËN **BERLINGO PROFI**

PŘÍPLATKOVÁ VÝBAVA

> AKTIVNÍ BEZPEČNOST		YOU	PLUS
Paket Bezpečnost: Tempomat + omezovač rychlosti s možností převzetí (uložení) doporučené rychlosti Systém rozpoznávání dopravních značek omezujících rychlost Driver Attention Alert Active Safety Brake, Automatické přepínání dálkových světel PFIL - Aktivní systém varování před neúmyslným opuštěním jízdního pruhu (s možností korekce jízdní dráhy) Systém varování před srážkou, Coffee Break Alert (zobrazí upozornění na displeji po 2 hodinách nepřerušené jízdy)	ZVKZ	•	•
> ŘÍZENÍ A JÍZDNÍ INFORMACE			
Monochromatický Displej palubního přístroje	GM62	•	•
Digitální 10" barevný displej palubního přístroje	GMAZ	–	QK13
Zadní parkovací asistent	UB21	•	•
Zadní parkovací kamera "TOP REAR VISION"	QK13	–	10 000
> KOMFORT			
Elektricky ovládaná okna předních a zadních dveří se sekvenčním ovládáním a ochranou proti přiskřípnutí	LE05	–	Paket Styl Extra
Elektricky vyhřívaná a ovládaná vnější zpětná zrcátka, sklopná manuálně	HU03	•	•
Elektricky sklopná, vyhřívaná a ovládaná vnější zpětná zrcátka	HU02	–	Paket Styl Extra
Elektrická dětská pojistka	CO02	–	Paket Styl Extra
Hands free přístup a startování vozu	YD01	–	8 000
Kožený volant	VH04	–	Paket Styl Extra Paket Zima
Kryt pod motorem	FX01	3 900	3 900
Zatmavená skla zadních oken, Otevíratelné okno víka zavazadlového prostoru	VD10	–	Paket Styl Extra
> TOPENÍ A VĚTRÁNÍ			
Manuální klimatizace	RE01	•	•
Vzduchový filtr	HY01	•	•
Automatická klimatizace dvouzónová s nezávislou regulací pro levou a pravou stranu	RE07	–	Paket Styl Extra
Vzduchový filtr s aktivním uhlím	HY02	–	RE07
> SVĚTLA A VIDITELNOST			
Halogenové přední světlomety	LA02	•	–
ECOLED přední světlomety	LA10	Paket Komfort	•
Přídavná LED denní světla	FE10	–	•
Mlhové světlomety	PR01	Paket Komfort Paket Viditelnost	•
Paket Viditelnost: Automatické stěrače s dešťovým senzorem, Samočinné rozsvícení světel za snížené viditelnosti, Multifunkční volant *- zahrnuje Mlhové světlomety*	NB08	Paket Komfort	•
> AUDIOSYSTÉMY A NAVIGACE			
SmartPhone Station Entry, 2x konektor USB C, Hands free Bluetooth®	ZJA5	•	–
SmartPhone Station, Rádio FM/DAB, 2x konektor USB C, Hands free Bluetooth®	ZJA0	4 000	–
My Citroën Play - Rádio FM/DAB (digitální rádio) - Dotykový 10" SD displej + 2x konektor USB C + Hands free Bluetooth® + bezdrátový Mirror Screen (Apple Car Play / Android Auto) (Mirror Screen vyžaduje kompatibilní telefon a aplikace, Android Auto k dispozici dle dostupnosti aplikace v Google Play v ČR)	ZJA2	15 000	•
My Citroën Play Plus - Rádio FM/DAB (digitální rádio) - Dotykový 10" HD displej + 2x konektor USB C + Hands free Bluetooth® + bezdrátový Mirror Screen (Apple Car Play / Android Auto) (Mirror Screen vyžaduje kompatibilní telefon a aplikace, Android Auto k dispozici dle dostupnosti aplikace v Google Play v ČR)	ZJA3	–	QK13
CITROËN Connect Box - (SOS & Asistenční volání - mikrofon, reproduktor, integrovaná karta SIM)	YR22	•	•
> SEDADLA A ČALOUNĚNÍ			
Zadní sklopná lavice dělená v poměru 2/3 - 1/3		•	•
3 samostatná sklopná sedadla ve druhé řadě	AL05	–	Paket Styl Extra
Sedadlo řidiče "Komfort": Manuálně nastavitelná bederní opěrka sedadla řidiče Loketní opěrka Výškově nastavitelné sedadlo řidiče	IT02	Paket Komfort	•
Výklopné stolky na zadní straně předních sedadel	FZ01	–	•
Panely dveří Metropolitan šedé	ER43	–	Paket Styl Extra

CITROËN **BERLINGO PROFI**

PŘÍPLATKOVÁ VÝBAVA

> SEDADLA A ČALOUNĚNÍ		YOU	PLUS
Paket Komfort: - Sedadlo řidiče "Komfort": - Automatické stěrače s dešťovým senzorem - Samočinné rozsvícení světel za snížené viditelnosti - Mlhová světla - EcoLED přední světlomety	J6T4	25 000	•
Paket Komfort Plus: - Sedadlo řidiče "Komfort": - Automatické stěrače s dešťovým senzorem - Samočinné rozsvícení světel za snížené viditelnosti - Mlhová světla - EcoLED přední světlomety - Boční posuvné dveře na pravé a levé straně ** pouze krátké verze (M)*	J6T3	38 000	–

> VARIABILITA A ODKLÁDACÍ PROSTORY			
Asymetricky dělené zadní dvoukřídlé dveře (1/3 vpravo, 2/3 vlevo), stěrač a vyhřívání pouze v levé části ** pouze krátké verze (M)*	PB04	8 000*	–
Boční posuvné dveře na pravé straně ** pouze krátké verze (M)*	PC17	•*	•*
Boční posuvné dveře na pravé a levé straně ** pouze krátké verze (M), v sérii pro verze (XL)*	PC19	18 000* Paket Komfort Plus* / •	18 000* Paket Styl Extra* / •
Zásuvka 220 V	ES11	–	3 500
Příprava pro tažné zařízení	AQ11	10 000	10 000
Podélné střešní nosiče	PQ02	–	10 000 Paket Styl Extra

> KOLA			
Ocelové disky kol a krytem středu kola - 205/60 R16	DZQR	•	–
Ocelové disky kol TWIRL - černý střed 205/60 R16	DZJN	–	•
Hliníkové disky kol STARLIT R16 205/60 R16	DZSC	–	Paket Styl Extra
Příslušenství: Náhradní kolo (ref. 98268783ZY) + Nářadí (ref. 1677096780) + Závěsný koš (ref. 9820656880 pro verze M, ref. 9820723280 pro verze XL) (na základě legislativních požadavků může být Příslušenství na vozidlo namontováno až po registraci vozidla) (v ceně není zahrnuta cena montáže) (na Příslušenství nelze uplatnit slevu pro fleetové klienty a velkoodběratele)		10 000	10 000

> ELEGANCE			
Kliky dveří v černé matné barvě	RZ48	•	–
Kliky dveří v černé lesklé barvě	RZAC	–	•
Látka Brasilia Černá	CMFY	•	–
Látka LINE Šedá	OFFT	–	•
Paket Styl Základ: Kryty vnějších zpětných zrcátek v černé matné barvě	YI03	•	–
Paket Styl Černý: Kryty vnějších zpětných zrcátek v černé lesklé barvě	YI45	–	•
Paket Look Bílý: Bílé doplňky, kolem mlhovek, na ochranném plastu	ED61	–	•
Paket Styl Extra: 3 samostatná sklopná sedadla ve druhé řadě Kryt vedení zadních dveří v barvě karosérie Hliníkové disky kol STARLIT 205/60 R16 Automatická klimatizace Kožený volant Zatmavená skla zadních oken, Otevíratelné okno víka zavazadlového prostoru, Elektrická dětská pojistka Elektricky ovládaná okna předních a zadních dveří se sekvenčním ovládáním a ochranou proti přiskřípnutí Podélné střešní nosiče Panely dveří Metropolitan šedé Elektricky sklopná, vyhřívaná a ovládaná vnější zpětná zrcátka Boční posuvné dveře na pravé a levé straně (pouze verze M)	J6ZN	–	38 000 (XL) 55 000 (M)
Nemetalický lak Bílá KAOLIN	P0WP	•	•
Metalický lak	0MM0	15 000	15 000

> VERZE S HOMOLOGACÍ N1			
Přestavba verzí s homologací N1 zahrnující: demontáž fixní ocelové přepážky za druhou řadou sedadel (samotná přepážka není součástí dodávky vozidla), 6x zesílené kotevní úchyty na podlaze v zavazadlovém prostoru, drobné estetické úpravy interiéru, specifický podvozek a zesílené pneumatiky umožňující zvýšenou užitečnou hmotnost		•	•

• = standard – = nelze objednat

CITROËN **BERLINGO PROFI**

TECHNICKÉ PARAMETRY - ROZMĚRY

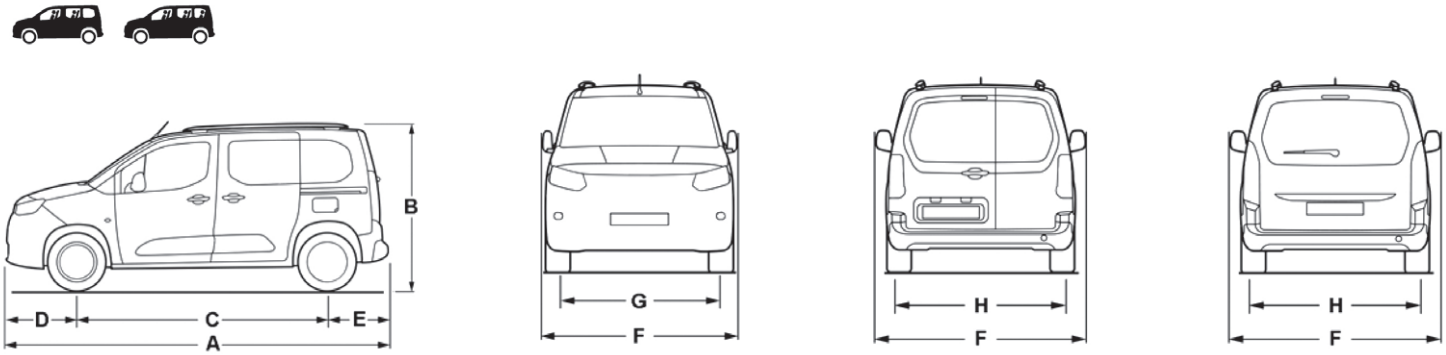

> OSOBNÍ VERZE ROZMĚRY (mm)			CITROËN BERLINGO	
VNĚJŠÍ ROZMĚRY			**M**	**XL**
A	Celková délka		4403	4753
B	Celková výška (v provozním stavu)	Bez střešních nosičů	1800 až 1807	1812 až 1818
		Se střešními nosiči	1803 až 1841	1815 až 1847
C	Rozvor		2785	2975
D	Přední převis		892	
E	Zadní převis		726	886
F	Šířka vozu	Sklopená zrcátka	1921	
		Vysunutá zrcátka	2107	
G	Přední rozchod		1553	
H	Zadní rozchod		1567	
	Světlá výška (v provozním stavu)		155	

CITROËN **BERLINGO M PROFI**

TECHNICKÉ PARAMETRY

> MOTOR	Petrol 110k Manual	Diesel 100k Manual	Diesel 130k Manual	Diesel 130k Automatic
Zdvihový objem v cm^3	1199	1499	1499	1499
Vrtání x zdvih v mm	75x90,5	75x84,8	75x84,8	75x84,8
Max. výkon v kW (k CEE)	81/111	75/102	96/131	96/131
při ot/min	5500	3750	3750	3750
Max. točivý moment v Nm CEE	205	250	300	300
při ot/min	1750	1750	1750	1750
Emisní norma	Euro 6.4	Euro 6.4	Euro 6.4	Euro 6.4
Technologie Stop&Start	•	•	•	•
> PŘEVODY, ŘÍZENÍ				
Převodovka	Manuální	Manuální	Manuální	Automatická
Počet převodových stupňů	6	6	6	8
> PNEUMATIKY				
Pneumatiky*	205/60 R16	205/60 R16 205/55 R17	205/60 R16 205/55 R17	205/60 R16 205/55 R17
> OBJEMY (metoda VDA / metoda objemu tekutin v dm^3)				
Objem zavazadlového prostoru pod platem v dm^3	597/775	597/775	597/775	597/775
Objem zavazadlového prostoru za sedadly ve druhé řadě (ke stropu) v dm^3	983/1355	983/1355	983/1355	983/1355
Objem zavazadlového prostoru za předními sedadly až ke stropu v dm^3	2126/3000	2126/3000	2126/3000	2126/3000
> POČET MÍST				
	5	5	5	5
> HMOTNOST (v kg)				
Provozní hmotnost (1)	1478	1530	1542	1563
Užitečná hmotnost (2)	792	840	828	802
Největší povolená hmotnost	2270	2370	2370	2365
Maximální hmotnost přívěsu	900	1030	1030	1000
brzděného / nebrzděného (3)	730	750	750	750
Největší povolená hmotnost jízdní soupravy	3170	3400	3400	3365
> PROVOZNÍ VLASTNOSTI (pouze řidič)				
Max. rychlost v km/h	173	171	181	184
1000 m s pevným startem v sekundách	33,3	34,6	NC	NC
Z 0 na 100 km/h v sekundách	11,5	12,7	NC	NC
> SPOT ŘEBA A EMISE CO_2 – kombinovaný cyklus WLTP Spotřeba (l/100 km) / Emise CO_2 (g/km)				
YOU	6,8 / 153	5,5 / 143	–	–
PLUS	6,8 / 153	5,4 / 142	5,7 / 151	5,8 / 151
> OBJEM PAL. NÁDRŽE (v litrech)				
Bezolovnatý benzin	60	–	–	–
Motorová nafta	–	50	50	50
Objem nádrže na AdBlue® (l)	–	17	17	17

(1) Hmotnost může být vyšší v závislosti na úrovni výbavy a namontovaném vybavení na přání. (2) Rozdíl mezi největší povolenou hmotností a provozní hmotností. (3) V limitu celkové hmotnosti jízdní soupravy.
(4) Hodnoty platné pro výbavy LIVE PACK/FEEL/SHINE.
* Ohledně alternativních rozměrů pneumatik povolených na vozidle v závislosti na typovém schválení se informujte u Vašeho prodejce. Motorizace nemusí mít povolené všechny uvedené rozměry pneumatik. Na některých verzích není k dispozici žádný alternativní rozměr.
NC – K dispozici později

Cyklus WLTP:
Údaje o spotřebě paliva a výši emisí CO_2 vycházejí z testovacího jízdního cyklu WLTP v souladu s příslušnými právními předpisy platnými a účinnými na území České republiky. Uvedené hodnoty kombinovaného provozu odpovídají zvolené specifikaci vozidla ve standardním provedení bez doplňkové výbavy. Reálné hodnoty se mohou lišit v závislosti na zvolené verzi a originální doplňkové výbavě.
Konkrétní spotřebu paliva a výši emisí u konkrétního vozu neodráží pouze účinnost využívání paliva motorem, ale také způsob jízdy řidiče a další faktory, a to zejména povětrnostní a klimatické podmínky, technický stav pozemní komunikace, celkový jízdní výkon, celkový počet ujetých kilometrů, náklad a zatížení vozidla, tlak v pneumatikách, přítomnost střešního nosiče (i nenaloženého), používání klimatizace, vytápění nebo technický stav vozu či pravidelně a řádně prováděná údržba vozu.

CITROËN **BERLINGO XL PROFI**

TECHNICKÉ PARAMETRY

> MOTOR	Petrol 110k Manual	Diesel 100k Manual
Zdvihový objem v cm^3	1199	1499
Vrtání x zdvih v mm	75x90,5	75x84,8
Max. výkon v kW (k CEE)	81/111	75/102
při ot/min	5500	3750
Max. točivý moment v Nm CEE	205	250
při ot/min	1750	1750
Emisní norma	Euro 6.4	Euro 6.4
Technologie Stop&Start	•	•
> PŘEVODY, ŘÍZENÍ		
Převodovka	Manuální	Manuální
Počet převodových stupňů	6	6
> PNEUMATIKY		
Pneumatiky*	205/60 R16	205/60 R16 205/55 R17
> OBJEMY (metoda VDA / metoda objemu tekutin v dm^3)		
Objem zavazadlového prostoru pod platem v dm^3	850 / 1050	850 / 1050
Objem zavazadlového prostoru za sedadly ve druhé řadě (ke stropu) v dm^3	1538 / 1900	1538 / 1900
Objem zavazadlového prostoru za předními sedadly až ke stropu v dm^3	2693 / 3500	2693 / 3500
> POČET MÍST		
	5	5
> HMOTNOST (v kg)		
Provozní hmotnost (1)	1550	1616
Užitečná hmotnost (2)	730	759
Největší povolená hmotnost	2280	2375
Maximální hmotnost přívěsu	920	1025
brzděného / nebrzděného (3)	750	750
Největší povolená hmotnost jízdní soupravy	3200	3400
> PROVOZNÍ VLASTNOSTI (pouze řidič)		
Max. rychlost v km/h	173	171
1000 m s pevným startem v sekundách	33,3	34,6
Z 0 na 100 km/h v sekundách	11,5	12,7
> SPOT ŘEBA A EMISE CO_2 – kombinovaný cyklus WLTP Spotřeba (l/100 km) / Emise CO_2 (g/km)		
YOU	6,9 / 156	5,6 / 146
PLUS	6,9 / 155	5,5 / 145
> OBJEM PAL. NÁDRŽE (v litrech)		
Bezolovnatý benzin	60	–
Motorová nafta	–	50
Objem nádrže na AdBlue® (l)	–	17

(1) Hmotnost může být vyšší v závislosti na úrovni výbavy a namontovaném vybavení na přání. (2) Rozdíl mezi největší povolenou hmotností a provozní hmotností. (3) V limitu celkové hmotnosti jízdní soupravy.
(4) Hodnoty platné pro výbavy LIVE PACK/FEEL/SHINE.
* Ohledně alternativních rozměrů pneumatik povolených na vozidle v závislosti na typovém schválení se informujte u Vašeho prodejce. Motorizace nemusí mít povolené všechny uvedené rozměry pneumatik. Na některých verzích není k dispozici žádný alternativní rozměr.
NC – K dispozici později

Cyklus WLTP:
Údaje o spotřebě paliva a výši emisí CO_2 vycházejí z testovacího jízdního cyklu WLTP v souladu s příslušnými právními předpisy platnými a účinnými na území České republiky. Uvedené hodnoty kombinovaného provozu odpovídají zvolené specifikaci vozidla ve standardním provedení bez doplňkové výbavy. Reálné hodnoty se mohou lišit v závislosti na zvolené verzi a originální doplňkové výbavě.
Konkrétní spotřebu paliva a výši emisí u konkrétního vozu neodráží pouze účinnost využívání paliva motorem, ale také způsob jízdy řidiče a další faktory, a to zejména povětrnostní a klimatické podmínky, technický stav pozemní komunikace, celkový jízdní výkon, celkový počet ujetých kilometrů, náklad a zatížení vozidla, tlak v pneumatikách, přítomnost střešního nosiče (i nenaloženého), používání klimatizace, vytápění nebo technický stav vozu či pravidelně a řádně prováděná údržba vozu.

Doporučené ceny v Kč s DPH platné od 1. 4. 2025.
Popis odpovídá modelovému roku AM80. Zahájení výroby od 1. 12. 2024.

C Automobil Import s.r.o. si vyhrazuje právo měnit vybavení i ceny bez předchozího upozornění. Zobrazené foto je ilustrativní. Každý vůz je vybaven bezpečnostní sadou.
Cena této sady není zahrnuta do ceny vozu. C Automobil Import s.r.o. - Olbrachtova 2006/9, Praha 4, 140 00. Info linka: +420 222 352 277, internet: www.citroen.cz

CITROËN doporučuje TOTAL

SERVISNÍ SMLOUVY FLEXCARE

Smlouva Extended Care Premium

HLEDÁTE JISTOTU PRO VAŠE CESTY?

Využijte flexibilní prodloužené záruky až na 8 let pro váš vůz Citroën a rozšířených asistenčních služeb.

Servisní smlouva Extended Care Premium zahrnuje:

- výměnu nebo opravu dílů uznaných jako vadné včetně práce
- rozšířené asistenční služby 24 hodin denně / 7 dní v týdnu se zajištěním opravy vozu na místě nebo odtahu do autorizovaného servisu, pomoc v případě defektu pneu, ztrátě klíčků, nedostatku paliva nebo natankování špatného paliva
- zapůjčení náhradního vozidla, pokud závada na vašem voze nemůže být opravena během jednoho dne
- repatriace nebo pokračování v cestě vlakem nebo letadlem
- zhodnocení vašeho vozu v případě prodeje = možnost převodu smlouvy na nového majitele
- Servisní smlouvu Extended Care Premium můžete uzavřít kdykoliv v průběhu prvních 18 měsíců trvání smluvní garance vašeho vozu Citroën (pokud má vozidlo najeto méně než 40 000 kilometrů).

Smlouva Complete Care

CHCETE MÍT I ZÁRUKU PÉČE O VAŠE VOZIDLO?

K prodloužené záruce vám poskytneme všechny pravidelné servisní prohlídky předepsané výrobcem včetně práce.

Servisní smlouva Complete Care zahrnuje:

- výměnu nebo opravu dílů uznaných jako vadné včetně práce
- všechny servisní operace v rámci pravidelné údržby vozu dle doporučení výrobce
- rozšířené asistenční služby 24 hodin denně / 7 dní v týdnu se zajištěním opravy vozu na místě nebo odtahu do autorizovaného servisu, pomoc v případě defektu pneu, ztrátě klíčků, nedostatku paliva nebo natankování špatného paliva
- zapůjčení náhradního vozidla, pokud závada na vašem voze nemůže být opravena během jednoho dne
- repatriace nebo pokračování v cestě vlakem nebo letadlem
- zhodnocení vašeho vozu v případě prodeje = možnost převodu smlouvy na nového majitele
- Servisní smlouvu Complete Care můžete uzavřít kdykoliv v průběhu prvního roku trvání smluvní záruky na váš vůz Citroën.

Smlouva Complete Care Plus

KOMPLETNÍ PEČE O VAŠE VOZIDLO

Se servisní smlouvou Complete Care Plus získáte nejen prodlouženou záruku a pravidelnou údržbu vozu, ale i výměnu všech opotřebených dílů.

Servisní smlouva Complete Care Plus zahrnuje:

- výměnu nebo opravu dílů uznaných jako vadné včetně práce + výměnu všech opotřebených dílů včetně práce
- všechny servisní operace v rámci pravidelné údržby vozu dle doporučení výrobce
- rozšířené asistenční služby 24 hodin denně / 7 dní v týdnu se zajištěním opravy vozu na místě nebo odtahu do autorizovaného servisu, pomoc v případě defektu pneu, ztrátě klíčků, nedostatku paliva nebo natankování špatného paliva
- zapůjčení náhradního vozidla, pokud závada na vašem voze nemůže být opravena během jednoho dne
- repatriace nebo pokračování v cestě vlakem nebo letadlem
- zhodnocení Vašeho vozu v případě prodeje = možnost převodu smlouvy na nového majitele
- Servisní smlouvu Complete Care Plus můžete uzavřít kdykoliv v průběhu prvního roku trvání smluvní záruky na váš vůz Citroën.

Nově pro vůz Citroën Berlingo nabízíme 8letou flexibilní značkovou záruku včetně asistenční služby. Podle toho, jak často jezdíte, si můžete vybrat tu nejvhodnější kombinaci roků a počtu ujetých kilometrů. A to až do 8 let a do 200 000 km.

DOBA TRVÁNÍ	PRŮBĚH KM							
	60 000	80 000	100 000	120 000	140 000	160 000	180 000	200 000
2 + 1 (36 měsíců)	ZDARMA	ZDARMA	ZDARMA	ZDARMA	ZDARMA	ZDARMA	ZDARMA	ZDARMA
2 + 2 (48 měsíců)	ZDARMA	ZDARMA	ZDARMA	ZDARMA	ZDARMA	ZDARMA	2 057 Kč	5 046 Kč
2 + 3 (60 měsíců)	ZDARMA	ZDARMA	ZDARMA	ZDARMA	ZDARMA	2 856 Kč	6 244 Kč	9 849 Kč
2 + 4 (72 měsíců)	ZDARMA	ZDARMA	ZDARMA	ZDARMA	3 073 Kč	8 410 Kč	12 221 Kč	16 613 Kč
2 + 5 (84 měsíců)	ZDARMA	ZDARMA	ZDARMA	2 481 Kč	6 486 Kč	12 403 Kč	16 613 Kč	21 804 Kč
2 + 6 (96 měsíců)	ZDARMA	ZDARMA	1 283 Kč	5 276 Kč	9 874 Kč	16 214 Kč	21 199 Kč	27 007 Kč

Poznámka: Ceny značkové záruky jsou uvedeny s DPH.